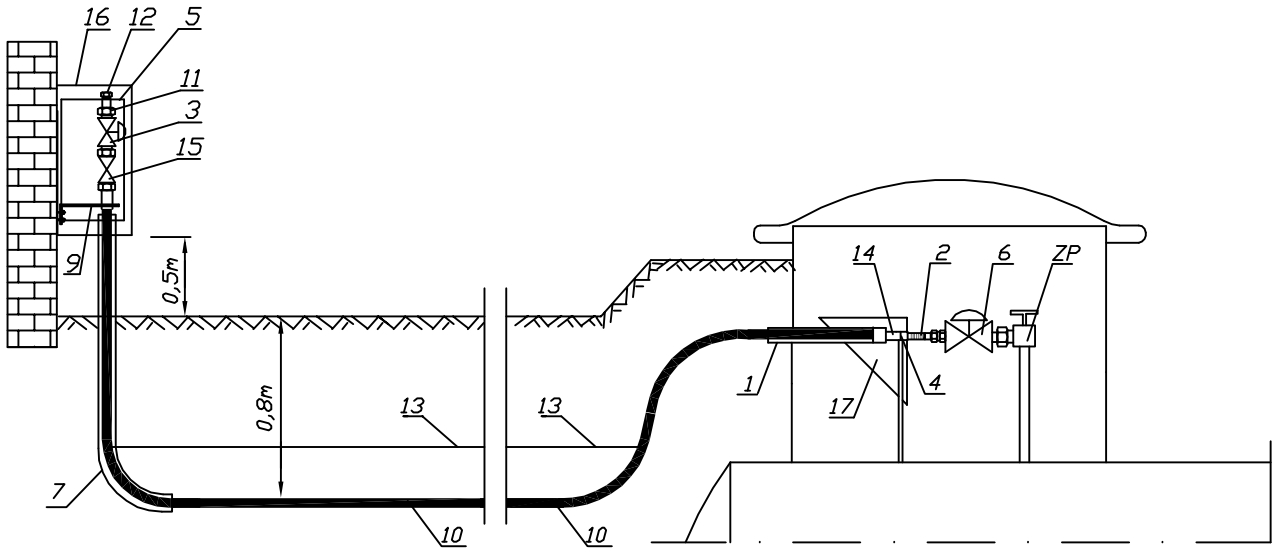

Widok z góry

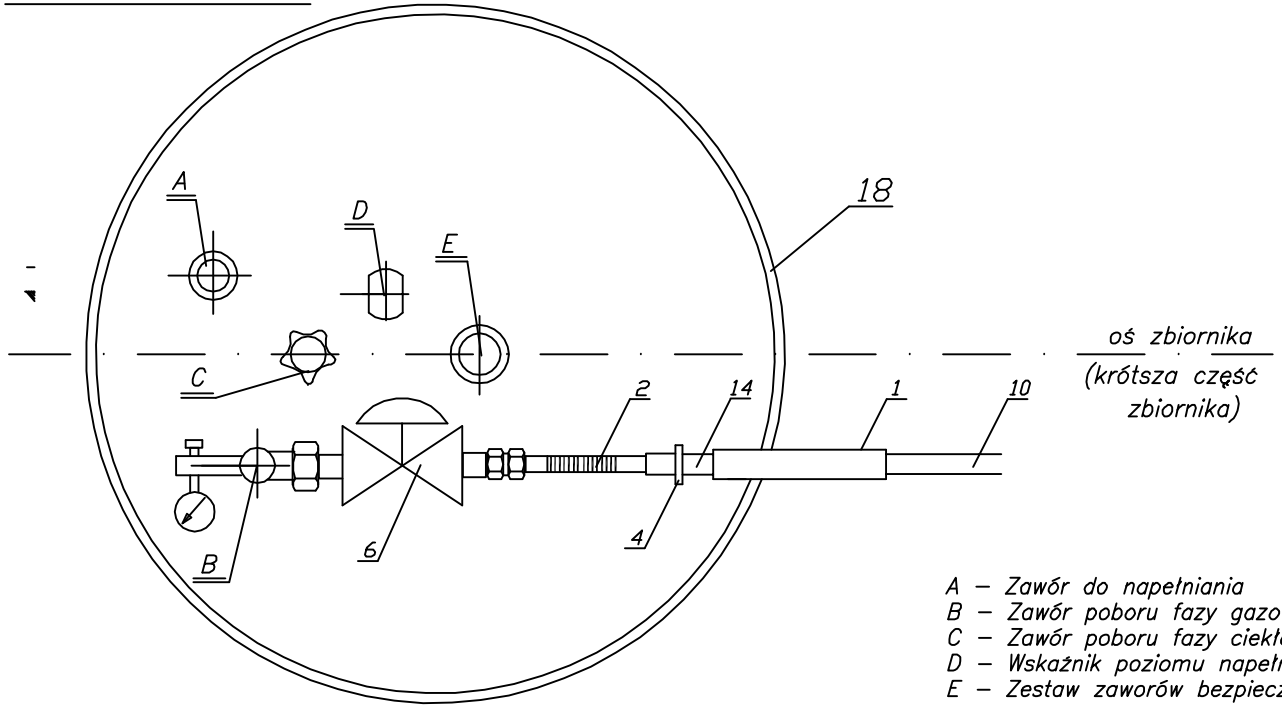

A – Zawór do napełniania
B – Zawór poboru fazy gazowej
C – Zawór poboru fazy ciekłej
D – Wskaźnik poziomu napełniania
E – Zestaw zaworów bezpieczeństwa

18	STUDZIENKA OCHRONNA ARMATURY	1
17	UCHWYT DO PODŁĄCZENIA OCHRONY KATODOWEJ oraz ZACISKU DO AUTOCYSTERNY	1
16	SZAFKA GAZOWA	
15	ZAWÓR KULOWY DN20	1
14	KOLUMNA Z PRZEJŚCIEM PE/Stal	1
13	TAŚMA OSTRZEGAWCZA	
12	KOREK ZAŚLEPIAJĄCY 1"	1
11	ZŁĄCZKA KOŃCZĄCA 1"	1
10	RURA PE	
9	WSPORNIK KOLUMNY z plastikową złączką wspornika	1
8	MUFA ELEKTROOPOROWA PE	2
7	KOLUMNA Z PRZEJŚCIEM PE/Stal z korkiem	1
6	REDUKTOR I st.	1
5	GAZOMIERZ(opcjonalnie)	1
4	MOCOWANIE RUROCIĄGU	2
3	REDUKTOR II st. Z KOŃCÓWKAMI ŚRUBUNKOWYMI 1"	1
2	KOMPENSACJA STALOWA	1
1	OSŁONA ALUMINIOWA	1
ZP	ZAWÓR POBORU F. GAZOWEJ(wyposażenie zb.)	1
L.p.	Wyszczególnienie	Ilość

LIMA Puławy

Publiczna Szkoła Podstawowa w Solcu Nad Wisłą
ul. Tadeusza Kościuszki 20
27-320 Solc Nad Wisłą

Temat: **Instalacja zbiornikowa na gaz płynny z pojedynczym zbiornikiem podziemnym o pojemności 6400 l dla budynku Publicznej Szkoły Podstawowej w Solcu Nad Wisłą ul. Kościuszki 20 dz. nr 2674,2673/2**

Nazwa rysunku: **Profil podłużny gazu**

Projektant: inż. Janusz Lis upr. 2835/Lb/94 spec. instalacyjno-inżynieryjna

Opracował: Mariusz Bolek

Sprawdzający: mgr inż. Piotr Bobruk upr.LUB/0004/PWOS/05-spec. instalacyjna

SKALA

DATA: 08.2024

RYS. NR **3**